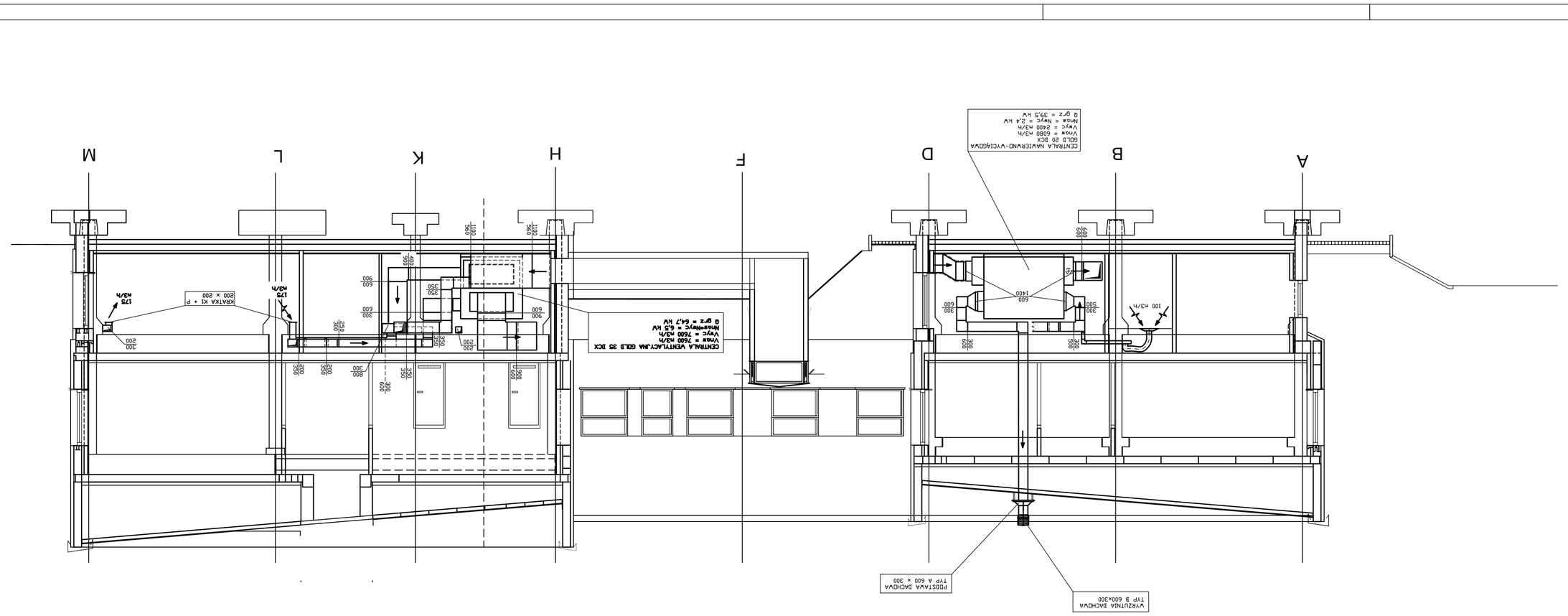

JANUSZ WYŻNIKIEWICZ

Pracownia Architektoniczna
ul. Kościuszki 8 Kamienna Góra tel. 075 6452 [illegible]

Obiekt: BRZEŹNICA - PUŁAWSKA 7

Adres: 25-[illegible] Ł. PUŁAWSKA 8 [illegible]

Tytuł projektu: PROJEKT BUDOWLANO - WYKONAWCZY

Część projektu: RZUT PIWNIC NA TLE RZUTU PARTERU

Nr rys. 7

Data: [illegible]

Skala: 1:50

Rzut na tle parteru

Uzgodnienia w branżach: w dokumentacji

Branża: P.W

Imię i nazwisko: [illegible]

Podpis: